FICHE TECHNIQUE

CODE ARTICLE : 31114099

Eclairage > Accessoires > Accessoires fixation > Liste des références > PATERE

PHOTOS ET SCHÉMAS

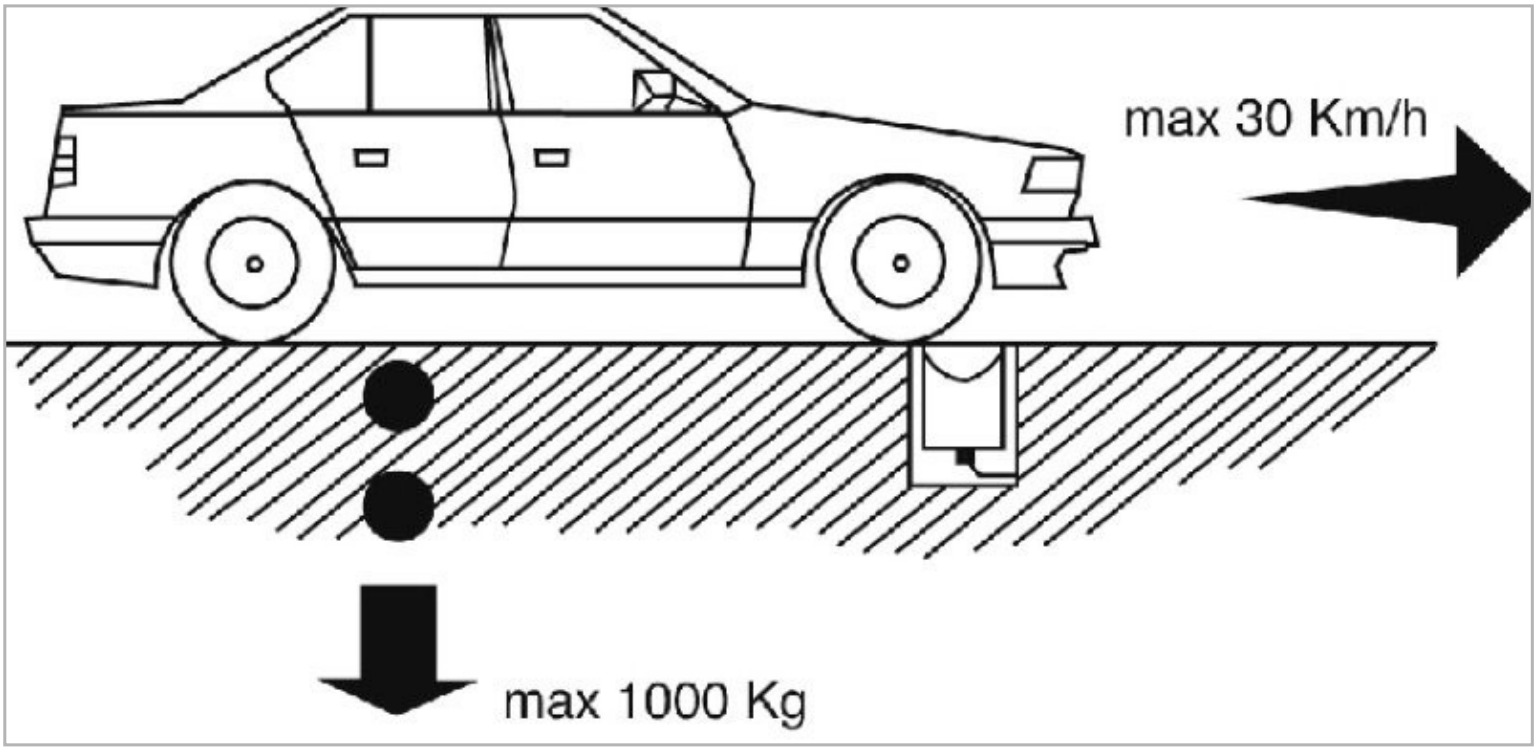

CARACTÉRISTIQUES DÉTAILLÉES

Code article	**31114099**
EAN 13	**3262571113573**
Classe de protection	**1**
Fréquence	**50 Hz**
IK	**09**
Température de fonctionnement	**-0,5 °C**
Température de couleur	**4000 K**
MacAdam	**3**
IRC	**80**
IP	**65**
Groupe de risque	**1**

CARACTÉRISTIQUES GÉNÉRALES

LAMDA FIRST

Non

LES PLUS PRODUIT

Nombreuses combinaisons de modules de 32W unitaires possibles

TECHNIQUE ET INSTALLATION

En accessoire patère de fixation murale avec déport de 200mm.

Afin de garantir les caractéristiques d'étanchéité, emploi d'un câble souple obligatoire.

REMARQUE / NOTA

Article sur commande, consultez-nous.

GARANTIE

5 ans

CARACTÉRISTIQUES DÉTAILLÉES

Durée de vie	**50000 h**
Indicateur L & B	**L70 B20**
Durée de vie (Lxx Bxx)	**50000 h L70 B20 à Ta max**
Poids article	**0,320 Kg**

TÉLÉCHARGEMENT

VISUEL (0.118 MO)