FICHE TECHNIQUE

CODE ARTICLE : 31154584

Eclairage > Luminaires > Réglette > Saillie > APLIDO

DÉSIGNATION ARTICLE : REGLETTE APLIDO 21W

PHOTOS ET SCHÉMAS

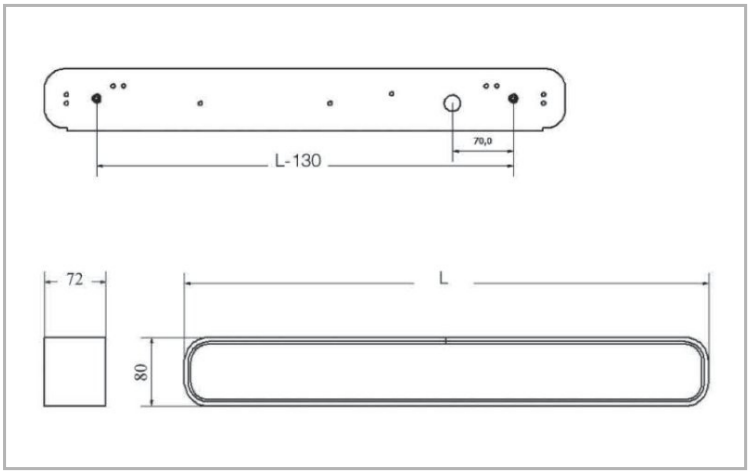

CARACTÉRISTIQUES DÉTAILLÉES

Code article	**31154584**
EAN 13	**3262571094704**
Classe de protection	**2**
IK	**09**
Température ambiante	**850 °C**
Puissance	**21 W**
Température de couleur	**•3000** **•4000 K**
MacAdam	**3**
IRC	**80**
IP	**44**
Groupe de risque	**1**
Durée de vie	**50000 h**
Indicateur L & B	**L80 B10**

CARACTÉRISTIQUES GÉNÉRALES

LAMDA FIRST

Non

REMARQUE / NOTA

T5 : Lampe à commander séparément

GARANTIE

5 ans

CARACTÉRISTIQUES DÉTAILLÉES

Durée de vie (Lxx Bxx)	**50000 h L80 B10 à Ta max**
Détecteur	**NON**
Gradation	**ON/OFF**
Intérieur ou extérieur	**intérieur**
Poids article	**2,300 Kg**

TÉLÉCHARGEMENT

VISUELS (0.056 MO)