FICHE TECHNIQUE

CODE ARTICLE : 31154590

Eclairage > Luminaires > Réglette > Saillie > APLIDO

DÉSIGNATION ARTICLE : REGLETTE APLIDO 8W

PHOTOS ET SCHÉMAS

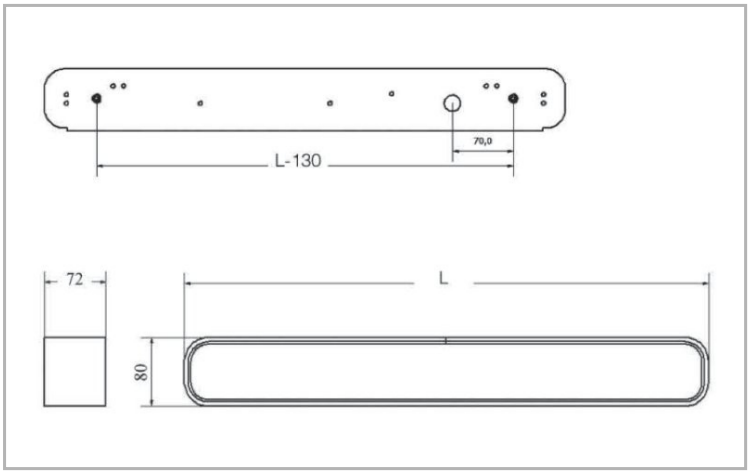

CARACTÉRISTIQUES DÉTAILLÉES

Code article	**31154590**
EAN 13	**3262571094711**
Classe de protection	**2**
IK	**09**
Température ambiante	**850 °C**
Puissance	**8 W**
Flux lumineux	**755 Lm**
Température de couleur	**•3000** **•4000 K**
THD	**24 %**
Facteur de puissance (?)	**0,91**
MacAdam	**2**
IRC	**80**
IP	**44**

CARACTÉRISTIQUES GÉNÉRALES

LAMDA FIRST

Non

GARANTIE

5 ans

CARACTÉRISTIQUES DÉTAILLÉES

Groupe de risque	**1**
Durée de vie	**50000 h**
Indicateur L & B	**L80 B10**
Durée de vie (Lxx Bxx)	**50000 h L80 B10 à Ta max**
Détecteur	**NON**
Gradation	**ON/OFF**
Intérieur ou extérieur	**intérieur**
Eclairement	**820 Lux**
Poids article	**1,400 Kg**

TÉLÉCHARGEMENT

VISUELS (0.056 MO)