FICHE TECHNIQUE

CODE ARTICLE : 31200286

Eclairage > Luminaires > Encastré de sol > Encastré de sol > ODIN

PHOTOS ET SCHÉMAS

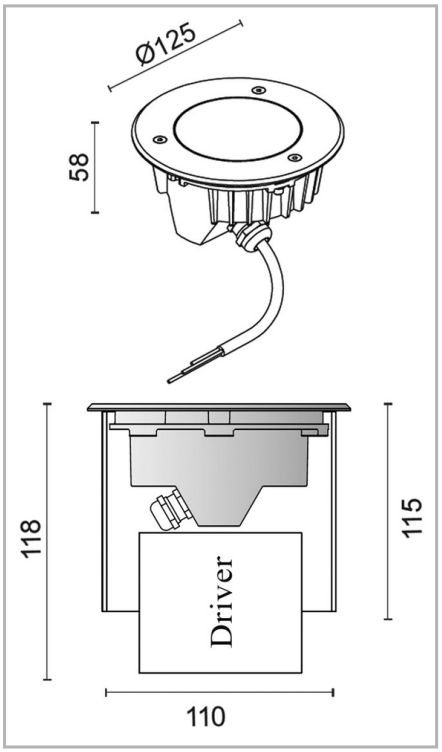

CARACTÉRISTIQUES DÉTAILLÉES

Code article	**31200286**
EAN 13	**3262571157652**
Classe de protection	**1**
Fréquence	**50 Hz**
IK	**10**
Tension	**230 V**
Puissance	**8 W**
Flux lumineux	**750 Lm**
Température de couleur	**4000 K**
THD	**24 %**
Facteur de puissance (?)	**0,91**

CARACTÉRISTIQUES GÉNÉRALES

LAMDA FIRST

Non

TECHNIQUE ET INSTALLATION

Tous les projecteurs sont équipés d'un presse étoupe et d'un câble d'alimentation (H07 RN-F) long. 0,30m.

Prévoir un encastrement avec si possible un épaulement dans la partie haute et un lit de gravier de 30cm sous l'appareil.

REMARQUE / NOTA

(10 pièces minimum)

- version avec brancards pour encastrement

plafond.

ODIN

GARANTIE

5 ans

CARACTÉRISTIQUES DÉTAILLÉES

MacAdam	**3**
IRC	**80**
IP	**67**
Groupe de risque	**1**
Durée de vie	**40000 h**
Indicateur L & B	**L80 B10**
Durée de vie (Lxx Bxx)	**40 000 heure L80 B10**
Pré-câblé	**1**
Si pré-câblé : longueur du câble	**0,3 m**
Détecteur	**NON**
Gradation	**ON/OFF**
Intérieur ou extérieur	**extérieur**
Charge admissible /roulante	**2000 Kg**
Charge statique	**2000 Kg**
Puissance	**56 W/m**
Poids article	**1,660 Kg**

TÉLÉCHARGEMENT

VISUELS (0.26 MO)