# FICHE TECHNIQUE

**CODE ARTICLE :** 31243710

Eclairage > Luminaires > Hublot > Saillie > TWIN II

**DÉSIGNATION ARTICLE :** HUBLOT TWIN MINI ANTHRACITE 265MM 18W 670LM 3000K GRILLE

## PHOTOS ET SCHÉMAS

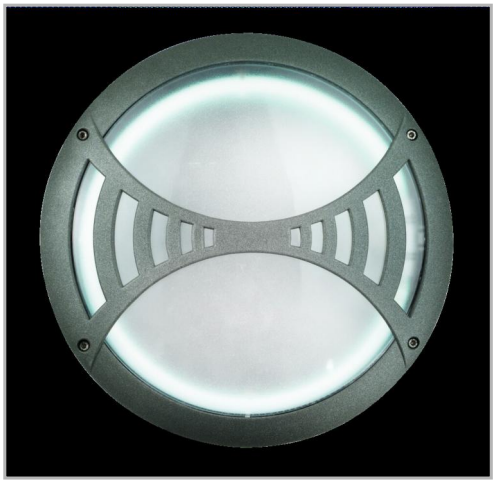

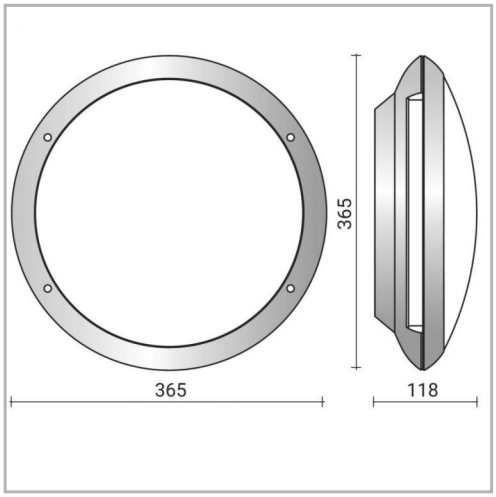


## CARACTÉRISTIQUES DÉTAILLÉES

| | |
|---|---|
| Code article | **31243710** |
| EAN 13 | **3262571157911** |
| Classe de protection | **1** |
| Fréquence | **50 Hz** |
| IK | **08** |
| Tension | **230 V** |
| Puissance | **17 W** |
| Flux lumineux | **500 Lm** |
| Température de couleur | **3000 K** |
| MacAdam | **3** |
| IRC | **>80** |
| IP | **65** |

## CARACTÉRISTIQUES GÉNÉRALES

**LAMDA FIRST**

Non

**TECHNIQUE ET INSTALLATION**

Installation en position murale ou plafonnier. Afin de garantir les caractéristiques d'étanchéité, emploi d'un câble souple impératif. Entrée de câble par l'arrière.

**REMARQUE / NOTA**

Article sur commande, consultez-nous.

**GARANTIE**

5 ans

## CARACTÉRISTIQUES DÉTAILLÉES

| | |
|---|---|
| Groupe de risque | **0** |
| Durée de vie | **40000 h** |
| Indicateur L & B | **L70 B20** |
| Durée de vie (Lxx Bxx) | **40 000 heures L70 B20** |
| Détecteur | **NON** |
| Gradation | **ON/OFF** |
| Intérieur ou extérieur | **extérieur** |
| Poids article | **1,300 Kg** |
| Diamètre | **265 mm** |

## TÉLÉCHARGEMENT

VISUELS (1.088 MO)