FICHE TECHNIQUE

CODE ARTICLE : 31243720

Eclairage > Luminaires > Hublot > Saillie > TWIN II

DÉSIGNATION ARTICLE : HUBLOT TWIN MAXI ANTHRACITE 365MM 22W 955LM 4000K GRILLE

PHOTOS ET SCHÉMAS

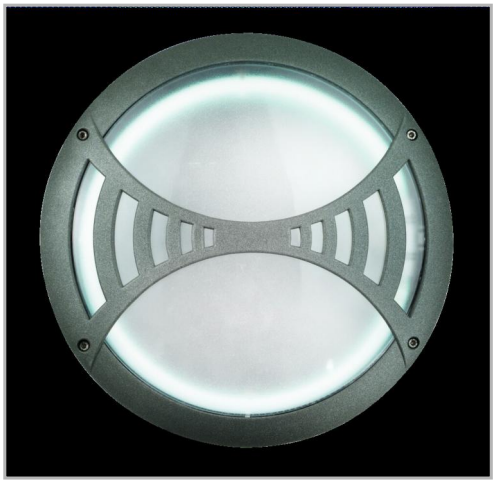

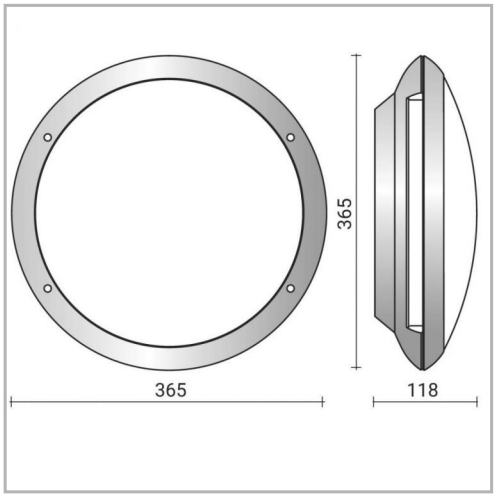

CARACTÉRISTIQUES DÉTAILLÉES

Code article	**31243720**
EAN 13	**3262571157966**
Classe de protection	**1**
Fréquence	**50 Hz**
IK	**08**
Tension	**230 V**
Puissance	**29 W**
Flux lumineux	**1350 Lm**
Température de couleur	**4000 K**
MacAdam	**3**
IRC	**>80**
IP	**65**

CARACTÉRISTIQUES GÉNÉRALES

LAMDA FIRST

Non

TECHNIQUE ET INSTALLATION

Installation en position murale ou plafonnier. Afin de garantir les caractéristiques d'étanchéité, emploi d'un câble souple impératif. Entrée de câble par l'arrière.

REMARQUE / NOTA

Article sur commande, consultez-nous.

GARANTIE

5 ans

CARACTÉRISTIQUES DÉTAILLÉES

Groupe de risque	**0**
Durée de vie	**50000 h**
Indicateur L & B	**L80 B10**
Durée de vie (Lxx Bxx)	**50 000 heures L80 B10**
Détecteur	**NON**
Gradation	**ON/OFF**
Intérieur ou extérieur	**extérieur**
Poids article	**2,200 Kg**
Diamètre	**365 mm**

TÉLÉCHARGEMENT

VISUELS (1.088 MO)