FICHE TECHNIQUE

CODE ARTICLE : 31246508

Eclairage > Luminaires > Downlight > Encastré > DYN 9

PHOTOS ET SCHÉMAS

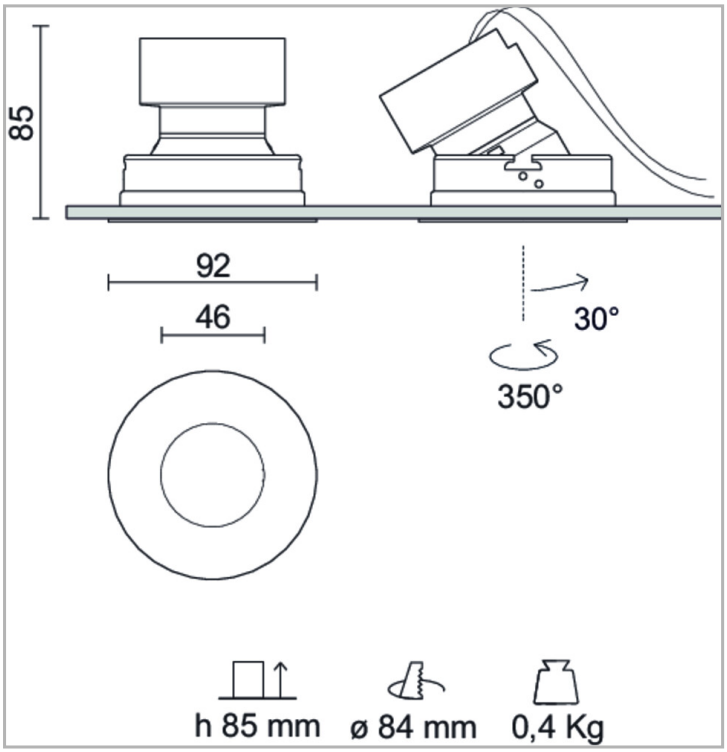

CARACTÉRISTIQUES DÉTAILLÉES

Code article	**31246508**
EAN 13	**3262571158352**
Classe de protection	**1**
Fréquence	**50 Hz**
IK	**08**
Tension	**230 V**
Puissance	**12 W**
Faisceau	**38 °**
Flux lumineux	**824 Lm**
Température de couleur	**3000 K**
MacAdam	**3**

CARACTÉRISTIQUES GÉNÉRALES

LAMDA FIRST

Non

TECHNIQUE ET INSTALLATION

Installation dans faux plafond d'épaisseur de 1 à 30 mm.

GARANTIE

5 ans

CARACTÉRISTIQUES DÉTAILLÉES

IRC	**90**
IP	**20**
Groupe de risque	**1**
Durée de vie (Lxx Bxx)	**50 000 heures L80 B10**
Détecteur	**NON**
Gradation	**ON/OFF**
Intérieur ou extérieur	**intérieur**
Poids article	**0,500 Kg**

TÉLÉCHARGEMENT

VISUELS (0.105 MO)