FICHE TECHNIQUE

CODE ARTICLE : 31371153

Eclairage > Luminaires > Applique > Encastré > WALL II

PHOTOS ET SCHÉMAS

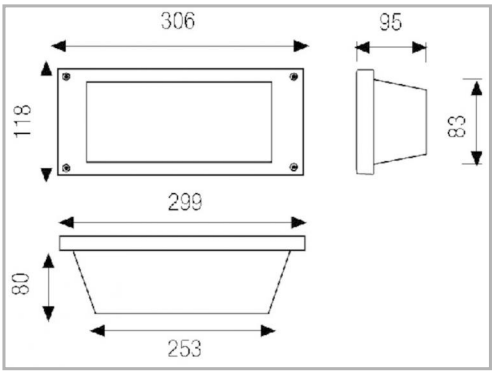

CARACTÉRISTIQUES DÉTAILLÉES

Code article	**31371153**
EAN 13	**3262571108241**
Classe de protection	**1**
Fréquence	**50 Hz**
IK	**06**
Tension	**230 V**
Puissance	**13 450 W**
Flux lumineux	**450 Lm**
Température de couleur	**4000 K**
MacAdam	**3**
IRC	**80**
IP	**54**
Groupe de risque	**1**
Durée de vie	**50000 h**
Indicateur L & B	**L80 B20**

CARACTÉRISTIQUES GÉNÉRALES

LAMDA FIRST

Non

TECHNIQUE ET INSTALLATION

Installation dans mur béton. Afin de garantir les caractéristiques d'étanchéité, emploi d'un câble souple impératif.

REMARQUE / NOTA

Article sur commande, consultez-nous.

GARANTIE

3 ans

CARACTÉRISTIQUES DÉTAILLÉES

Durée de vie (Lxx Bxx)	**50 000 heures L80 B20**
Détecteur	**NON**
Gradation	**ON/OFF**
Intérieur ou extérieur	**extérieur**
Poids article	**1,760 Kg**

TÉLÉCHARGEMENT

PAGE CATALOGUE (0.13 MO)

VISUELS (1.36 MO)