FICHE TECHNIQUE

CODE ARTICLE : 47448025

Appareillage et systèmes > CANALISATIONS > GAINES A BARRE - PETITE PUISSANCE > COFFRET DE DERIVATION > COFFRET DE DERIVATION

DÉSIGNATION ARTICLE : COFF DERIV 63A FUS IP55 JSER

PHOTOS ET SCHÉMAS

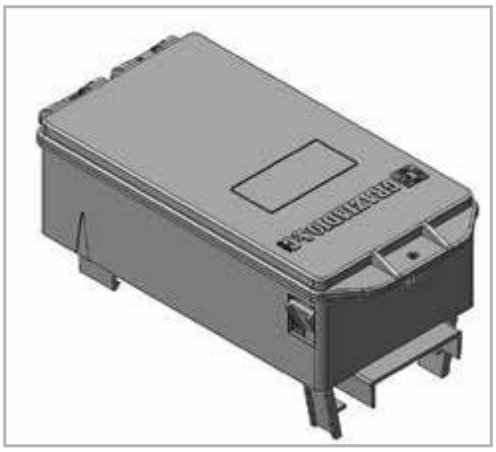

+ DE VISUELS SUR WWW.SERMES.FR

CARACTÉRISTIQUES DÉTAILLÉES

Code article	**47448025**
Description article	**Coffret de dérivation 63A avec socle fusible 3P IP55**
Matière	**Plastique**
Calibre	**63A**
Section de raccordement max	**35mm²**
Tension d'emploi Ue	**400V**
Intensité d'emploi	**63A**
Phase	**3P**
Fusible	**22x58**
Degré de protection	**IP55**
Degré de protection 2	**IK10**
Poids article	**1,120 Kg**
Diamètre d'entrée de câble	**55mm (max)**

CARACTÉRISTIQUES GÉNÉRALES

SÉRIE

J-Séries

LES PLUS PRODUIT

Les canalisations J SERIES avec conducteurs en aluminium ou en cuivre sont disponibles avec des calibres de 63–100 et 160 A, en exécution 5P avec PE dédié. Les coffrets de dérivation, disponibles en 32A et 63A, peuvent être facilement retirées ou déplacées, permettant plus de flexibilité et des coûts d'installation réduits.

APPLICATIONS

Le produit idéal pour une utilisation dans tous les domaines où il est nécessaire de fournir de l'énergie à faible puissance avec des prises de courant.

Environnements industriels

Places de parking

Eclairage industriel

Hypermarchés

Centres logistiques

Installations hospitalières

etc...

TÉLÉCHARGEMENT

VISUELS (0.438 MO)

CARACTÉRISTIQUES GÉNÉRALES

NORMES

CEI EN 61439-1/6

IEC 61439-1/6

CEI EN 60529

ROHS

1