FICHE TECHNIQUE

CODE ARTICLE : 31247318

Eclairage > Luminaires > Downlight > Encastré > DLA

DÉSIGNATION ARTICLE : DOWNLIGHT DLA D200 30W 4K DALI

PHOTOS ET SCHÉMAS

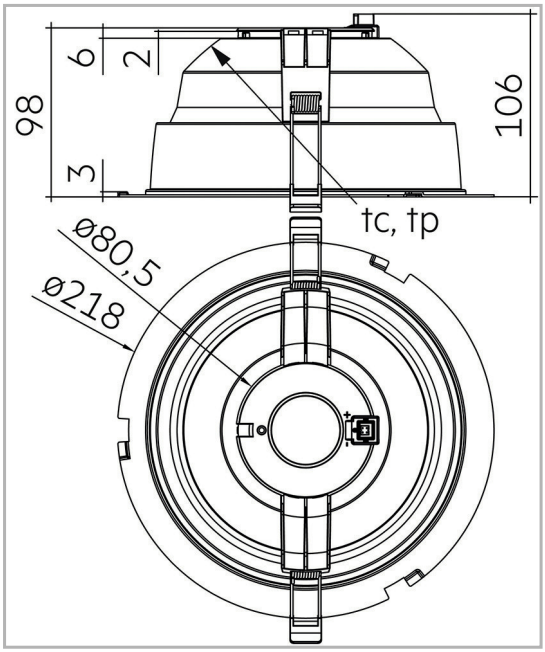

CARACTÉRISTIQUES DÉTAILLÉES

Code article	**31247318**
EAN 13	**3262571201348**
Couleur	**blanc**
Classe de protection	**2**
IK	**07**
Puissance	**30 W**
Flux lumineux	**3000 Lm**
Température de couleur	**4000 K**
MacAdam	**4**
UGR	**19**
IRC	**80**
IP	**20**

CARACTÉRISTIQUES GÉNÉRALES

LAMDA FIRST
non

LES PLUS PRODUIT
Jusqu'à 3000Lm

GARANTIE
5 ans

CARACTÉRISTIQUES DÉTAILLÉES

Groupe de risque	**1**
Durée de vie	**50000 h**
Durée de vie (Lxx Bxx)	**50 000 heures L70 B50**
Gradation	**DALI**
Intérieur ou extérieur	**intérieur**
Recouvrable	**non**
Puissance	**100 W/m**
Poids article	**0,8 Kg**

TÉLÉCHARGEMENT

VISUELS (0.901 MO)