FICHE TECHNIQUE

CODE ARTICLE : 47410743

Appareillage et systèmes > COMMANDE ET SIGNALISATION > BOITIERS DE COMMANDE > BOITIER DE COMMANDE A EQUIPER > Boitier de commande à équiper

PHOTOS ET SCHÉMAS

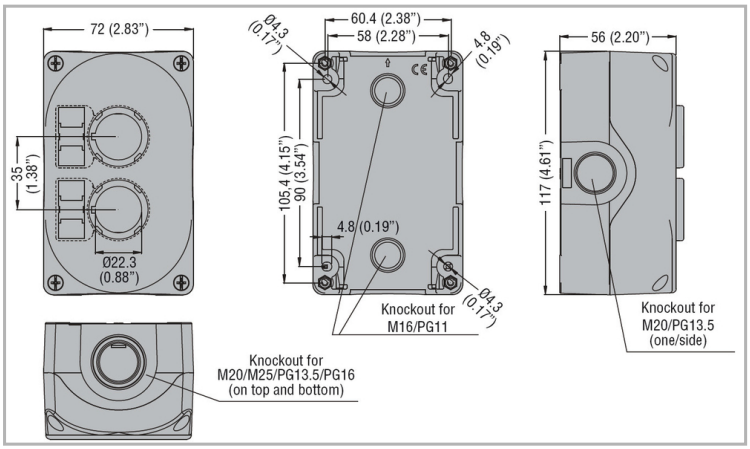

CARACTÉRISTIQUES DÉTAILLÉES

Code article	**47410743**
EAN 13	**8013975206164**
Description article	**Les boitiers de télécommande en polycarbonate de 1-6 emplacements sont prévus pour fonctionner dans les ambiances difficiles, humides et poussiéreuses. Le montage des coffrets est facilité grâce aux blocs de contacts fixés dans le socle, et le couvercle amovible avec les boutons. Les entrées de câbles se font sur les 4 faces et à l'arrière par un perçage défoncable.**
Couleur	**couvercle gris**
Degré de protection	**IP66, IP67 et IP69K**
Température d'utilisation	**-20 à +70°C**
Haute visibilité	**0**
Poids article	**0,150 Kg**

CARACTÉRISTIQUES GÉNÉRALES

SÉRIE

Boitier de commande Platinum

LES PLUS PRODUIT

Design élégant et ergonomique, entrées de câbles sur les 4 faces et à l'arrière.
Boitier en polycarbonate
Matériaux résistant, grande robustesse et résistance aux chocs
Niveau de protection élevé

APPLICATIONS

Commande machine

NORMES

IEC 60947-1 Appareillage à basse tension - Partie 1 : règles générales
IEC 60947-5-1 Appareillage à basse tension - Partie 5-1 : appareils et éléments de commutation pour circuits de commande - Appareils électromécaniques pour circuits de commande

ROHS

1

TÉLÉCHARGEMENT

VISUELS (0.272 MO)