FICHE TECHNIQUE

CODE ARTICLE : 47448001

Appareillage et systèmes > CANALISATIONS > GAINES A BARRE - PETITE PUISSANCE > ELEMENT DROIT > ELEMENT DROIT

DÉSIGNATION ARTICLE : ELEM. DROIT 63A 3DERIV 3M JSER

PHOTOS ET SCHÉMAS

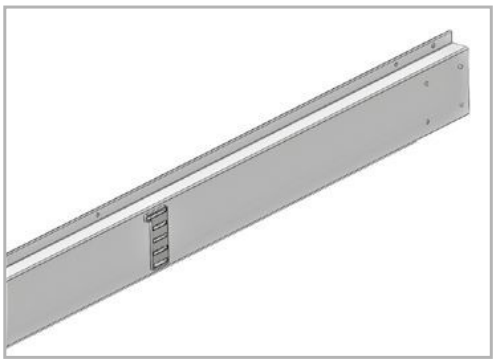

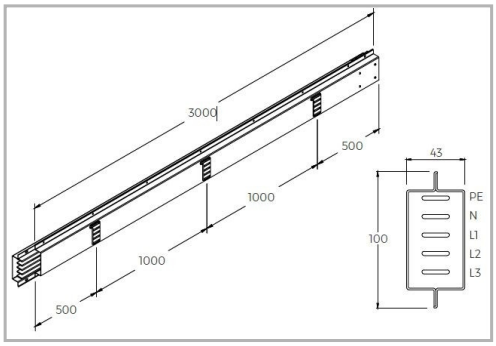

CARACTÉRISTIQUES DÉTAILLÉES

Code article	**47448001**
Description article	**Elément droit de 3 mètres, calibre 63A, pré-équipé pour 3 coffrets de dérivation**
Matière	**Aluminium**
Tension d'emploi Ue	**400V**
Intensité d'emploi	**63A**
Degré de protection	**IP55**
Degré de protection 2	**IK10**
Matière de l'enveloppe	**Aluminium**
Poids article	**5,400 Kg**

TÉLÉCHARGEMENT

VISUELS (0.347 MO)

CARACTÉRISTIQUES GÉNÉRALES

SÉRIE

J-Séries

LES PLUS PRODUIT

• 5 conducteurs dédiés, compris un conducteur de PE (3P+N+PE)
• Châssis léger en aluminium
• Structure Oméga renforcée pour une haute tenue à la déformation
• Jonctions rapides entre 2 éléments
• Eléments droits de 3 mètres
• Coffrets de dérivation de 32 à 63A
• conducteur de neutre de même section que les autres conducteurs
• Degré de protection jusqu'à IP55
• Montage aussi bien horizontal que vertical
• Hautement recyclable
• Tension d'isolement de 1000 V

APPLICATIONS

• Distribution moyenne puissance tertiaires et industrielles

NORMES

CEI EN 61439-1/6

IEC 61439-1/6

CEI EN 60529

ROHS

1