# FICHE TECHNIQUE

**CODE ARTICLE :** 47460011

Appareillage et systèmes > APPAREILLAGE DE COUPURE ET PROTECTION > INVERSION DE SOURCE > ACCESSOIRES INVERSION DE SOURCE > Accessoires inversion de source

**DÉSIGNATION ARTICLE :** Poignée extérieure avec axe pour inverseur de source O3 125-160A

## PHOTOS ET SCHÉMAS

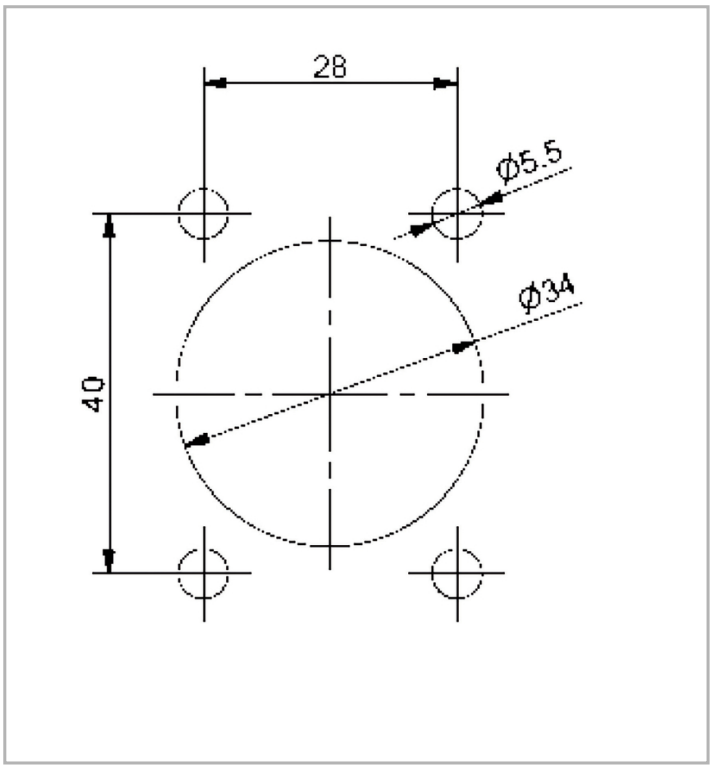


## CARACTÉRISTIQUES DÉTAILLÉES

| | |
|---|---|
| Code article | **47460011** |
| EAN 13 | **3262571179630** |
| Description article | **Poignée extérieure pour commande manuelle d'un inverseur de source O3 125-160A.**<br><br>**Verrouillage de la porte en position I et II. Permet un triple cadenassage en position 0. Livrée avec un axe de longueur 177mm.** |
| Poids article | **0,35 Kg** |

## CARACTÉRISTIQUES GÉNÉRALES

**SÉRIE**
O3

**ROHS**
1

## TÉLÉCHARGEMENT

VISUEL (0.129 MO)